No.	部品名 NAME	材質 MATERIALS	個数 QTY	摘要 REMARK
1	FRPプレートフランジ	FRP	1	

1

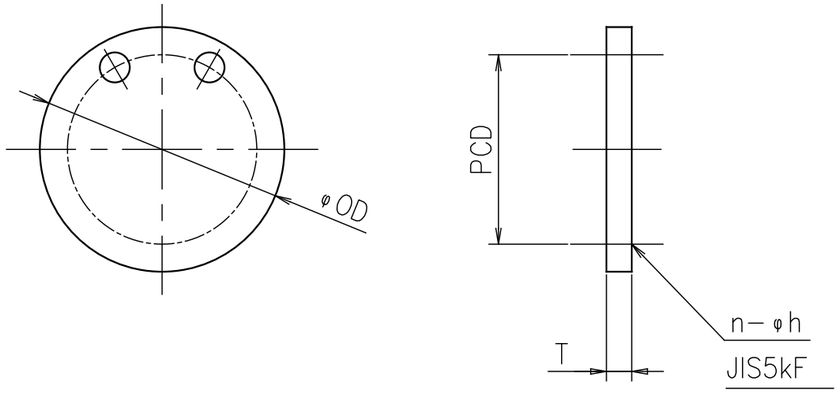

FRPプレートフランジ	
樹脂	ビニールエステル系
繊維	耐食層サーフェシングマット #30
	強化層チョップドストランドマット

No.	SIZE	OD	PCD	T	n	h	W(kg)	注記	数量
1	15A	80	60	9	4	12	0.06		
2	20A	85	65	10	4	12	0.08		
3	25A	95	75	10	4	12	0.10		
4	32A	115	90	12	4	15	0.16		
5	40A	120	95	12	4	15	0.18		
6	50A	130	105	14	4	15	0.25		
7	65A	155	130	14	4	15	0.35		
8	80A	180	145	14	4	19	0.47		
9	100A	200	165	16	8	19	0.65		
10	125A	235	200	16	8	19	0.92		
11	150A	265	230	18	8	19	1.3		
12	200A	320	280	20	8	23	2.1		
13	250A	385	345	22	12	23	3.4		
14	300A	430	390	22	12	23	4.3		
15	350A	480	435	24	12	25	5.9		

No.	SIZE	OD	PCD	T	n	h	W(kg)	注記	数量
16	400A	540	495	24	16	25	7.4		
17	450A	605	555	24	16	25	9.3		
18	500A	655	605	24	20	25	11		
19	550A	720	665	26	20	27	14		
20	600A	770	715	26	20	27	16		
21	650A	825	770	26	24	27	19		
22	700A	875	820	26	24	27	21		
23	750A	945	880	28	24	33	27		
24	800A	995	930	28	24	33	30		
25	850A	1045	980	28	24	33	33		
26	900A	1095	1030	30	24	33	39		
27	1000A	1195	1130	32	28	33	49		
28	1200A	1420	1350	34	32	33	74		
29	1350A	1575	1505	34	32	33	91		
30	1500A	1730	1660	36	36	33	120		

記号 No.	記事 DESCRIPTION	日付 DATE	担当 DRAWN	承認 APPROVED

承認 APPROVED BY	検図 CHECKED BY	担当 DRAWN BY	R度 SCALE
H.H	H.H	H.H	NTS
			第3角方 PROJECTION

名称 NAME
FRPプレートフランジ
(JIS5kF)

フェザーフィールド株式会社
FEATHERFIELD CO.,LTD

A3

図面番号 DWG. No.
0003−22A